SCHEDA TECNICA

MT 625 HA

Manitou Telescopic con cestello porta persone

MANITOU
HANDLING YOUR WORLD

MT 625 HA

	MT 625 HA
Portate	
Portata massima	2500 kg
Altezza massima di sollevamento	5.85 m
Forza di strappo (ISO 8313)	3427 daN
Tempi a vuoto	
Sollevamento	7.8 s
Discesa	5.6 s
Uscita sfilo	5.4 s
Rientro sfilo	3.5 s
Brandeggio indietro	3.0 s
Brandeggio avanti	3.0 s
Pneumatici	12-16.5 12PR SKS XT TUBELESS
Freni	
Freno di servizio	Multidisco in bagno d'olio
Freno di stazionamento	Freno di stazionamento automatico di tipo negativo
Motore	KUBOTA STAGE III B / FINAL TIER 4
Tipo	V3307-DI-T-E4B
Cilindrata	4 cilindri - 3331 cm^3
Potenza	75 cv/55.4 kW
Coppia massima	265 Nm
Iniezione	diretta
Raffreddamento	ad acqua
Forza di trazione a carico	3550 daN
Trasmissione	idrostatica
Invertitore di marcia	elettroidraulico
Numero rapporti (marcia avanti/retromarcia)	2/2
Ruote motrici	4 ruote motrici
Tipi di sterzata	4 ruote sterzanti – 3 tipi di sterzata
Velocità di trasferimento massima (può variare in funzione della normativa del paese)	30 km/h
Comandi / Sicurezze	JSM® Joysticks multi-funzione Dispositivo di blocco automatico movimenti aggravanti - Norma EN15000
Idraulica	
Pompa	a ingranaggi con divisore di portata 90 l/min – 235 bar
Serbatoi	
Sistema di raffreddamento	12 l
Olio motore	11.2 l
Olio idraulico	115 l
Carburante	63 l
Peso a vuoto (con forche)	4800 kg
Peso a vuoto (cestello 2m / 365 kg)	5130 kg
Dimensioni	
C1. Distanza dall'asse ruote anteriori al portaforche	0.93 m
B. Interasse	2.30 m
I. Distanza dall'asse ruote posteriore al retro	0.60 m
D2. Lunghezza alle ruote anteriori	3.27 m
G1. Altezza libera da terra	0.33 m
J. Larghezza cabina	0.79 m
F. Carreggiata anteriore	1.49 m
W. Larghezza (filo ruote)	1.81 m
U1. Altezza	1.92 m
Forche standard (lunghezza x larghezza x spessore)	1200 x 125 x 45 mm
Raggio di sterzata (esterno ruote)	3.31 m
Rumorosità e vibrazioni	
Rumorosità al posto di guida (LpA)	76 dB
Rumorosità ambiente (LwA)	104 dB
Vibrazione sul complesso mani/braccia	<2.50 m/s^2

MT 625 HA

Macchina su pneumatici

con cestello porta persone 1.20 m / 200 kg

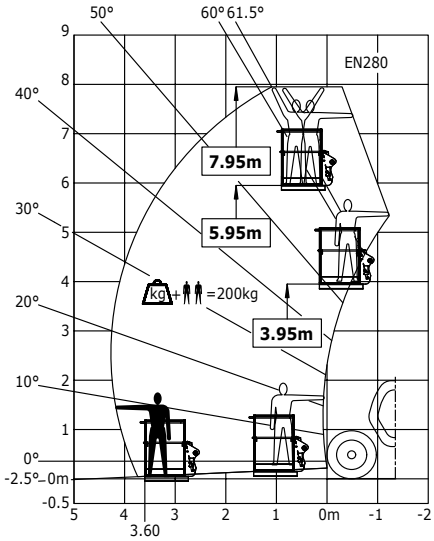

Macchina su pneumatici

con cestello porta persone 2 m / 365 kg

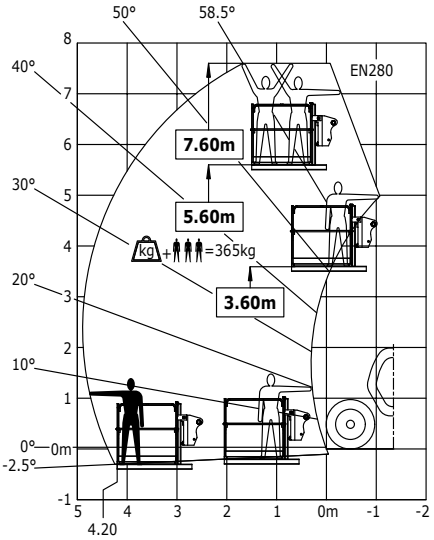

	mm
A	1500
B	2300
C	2440
C1	928
D1	3831
D2	3275
E	5343
F	1492
G	240
G1	330
G2	253
I	603
J	797
K	2000
L	1500
N	1314
P2	37°
P3	52°
R	3150
S	6900.5
T	4075
U1	1920
U2	2054
V	4840
V1	765
V2	3310.5
W	1813

Macchina su pneumatici con forche

Sbraccio alla massima altezza: 0.66 m

Secondo norma EN 1459 allegato B

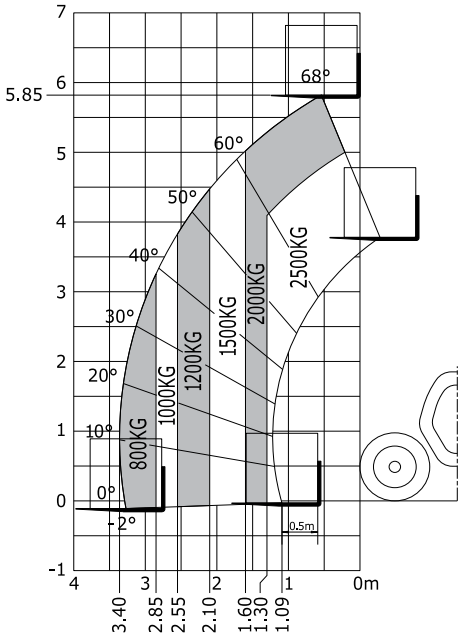

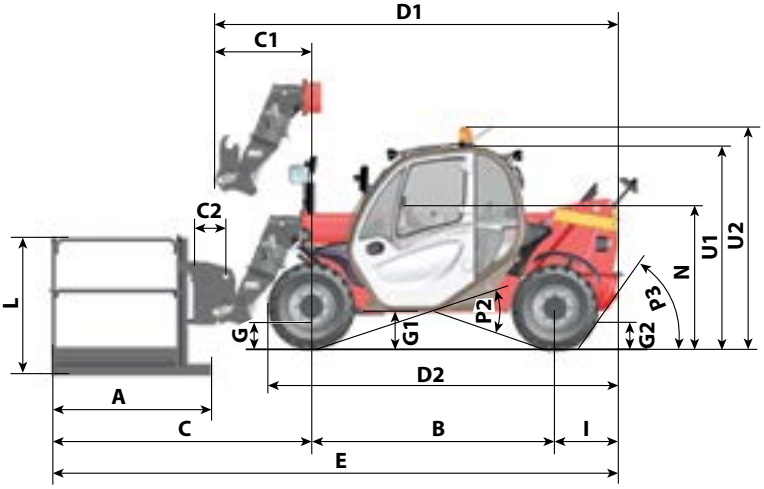

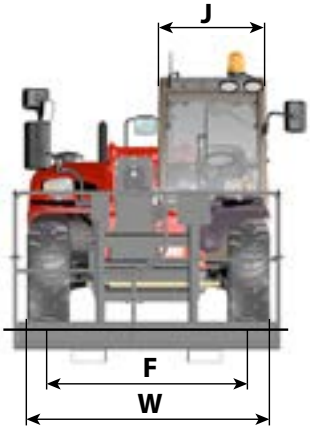

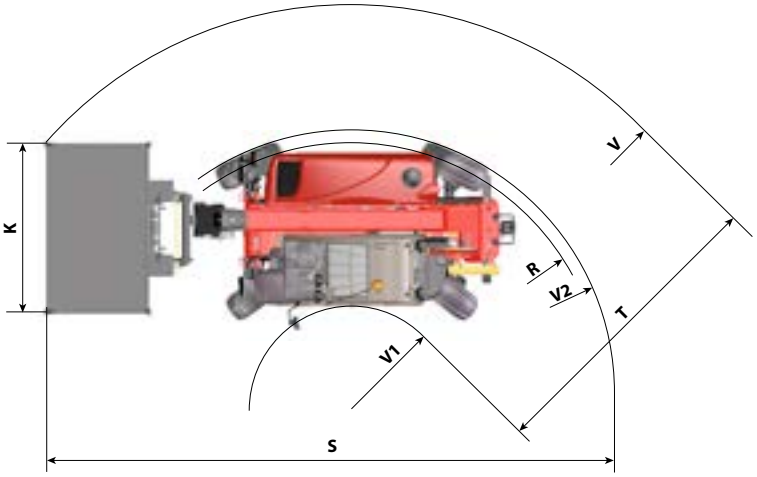

La presente pubblicazione descrive le versioni e le possibilità di configurazione dei prodotti Manitou che possono presentare differenze di dotazione. Le attrezzature illustrate in questo opuscolo possono essere di serie, a richiesta o non disponibili, secondo le versioni. Manitou si riserva il diritto di modificare in qualsiasi momento e senza preavviso le specifiche descritte e illustrate. Le specifiche riportate non sono impegnative. Per maggiori informazioni, si prega di mettersi in contatto con il concessionario Manitou. Documento non contrattuale. La presentazione dei prodotti non è impegnativa. Elenco specifiche non esauriente. I logo e la grafica dell'impresa sono di proprietà della Manitou e non possono essere usati senza la preventiva autorizzazione. Tutti i diritti sono riservati. Le foto e gli schemi contenuti nel presente opuscolo sono forniti per la consultazione e a titolo indicativo.
MANITOU BF SA - Società per azioni con consiglio di amministrazione - Capitale sociale: 39 547 824 euro - 857 802 508 RCS Nantes

Il vostro concessionario MANITOU :

MANITOU
HANDLING YOUR WORLD

MANITOU ITALIA S.r.l.
Via Cristoforo Colombo 2 Loc.Cavazzona - 41013 CASTELFRANCO EMILIA (MO)
Tel 059.95.98.11 - Fax 059.95.98.65
www.manitou.com

facebook.com/manitou.official

AZIENDA CON
SISTEMA DI GESTIONE
CERTIFICATO DA DNV GL
ISO 9001
ISO 14001