ITALIANO

MB-L120 S2

THE CRUSHING EVOLUTION

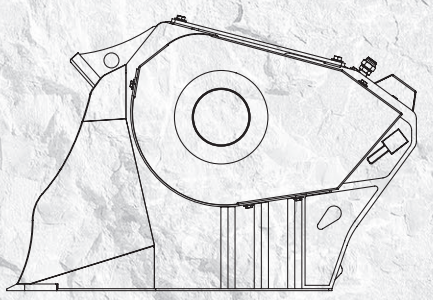

1230 mm

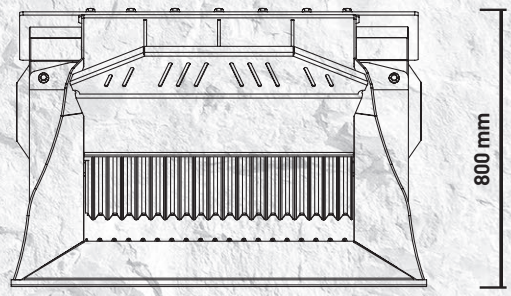

1230 mm

ITALIANO

“**Grande** nel suo piccolo”

Dal cuore piccolo ma dalle grandi prestazioni, risponde perfettamente alle molteplici esigenze che si presentano in cantieri di piccole dimensioni e dagli spazi particolarmente ridotti.

La benna frantoio MB-L120 S2 è adatta a minipale dalle 2,80 tonnellate e a terne e pale di tonnellaggio compreso tra 5 e un massimo di 7.

Facile da trasportare è compatta, maneggevole, e semplice nell’uso e nella manutenzione.

AREE DI APPLICAZIONE

DEMOLIZIONE
RICICLAGGIO
LAVORI STRADALI
SCAVI

CARATTERISTICHE TECNICHE

MACCHINA OPERATRICE	CAPACITÀ DI CARICO	DIMENSIONI BOCCA	REGOLAZIONE FRANTOIO IN USCITA	DIMENSIONI
MINIPALA ≥ 2,80 Ton TERNA/PALA ≥ 5 ≤ 7 Ton	0,20 m^3	L 730 H 250 mm	≥ 15 ≤ 60 mm	1230 x 1230 H 800 mm
PORTATA OLIO	**PRESSIONE**	**CONTROPRESSIONE**	**PESO**	**PRODUZIONE MASSIMA**
95 l/min.	200 bar	20 bar	0,95 Ton	14 m^3/h

ACCESSORI

KIT RICAMBI CONSIGLIATO	ATTACCO FISSO	ATTACCO RAPIDO FEMMINA	DEFERRIZZATORE	CONTAORE
MBL140015	-	-	-	804MBNF01
			KIT NEBULIZZATORE	**GARANZIA 24 MESI**
			KNMB00L-KNMB00S-KNMB00M	WA241201

I dati riportati non sono vincolanti, in quanto il costruttore si riserva di apportare migliorie ai propri prodotti in qualsiasi momento e senza preavviso.
I riferimenti al peso dell’escavatore sono indicativi e possono essere oggetto di modifiche. Da considerare una tolleranza del 20%.

Rev. 2016 / 03

ITALIANO

MB-L140 S2

THE CRUSHING EVOLUTION

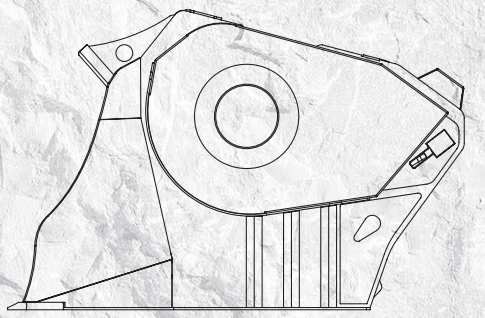

1230 mm

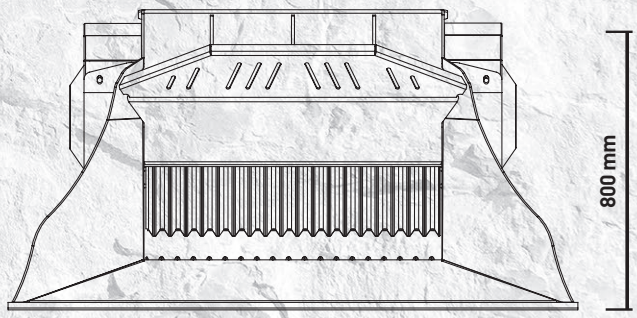

1530 mm

ITALIANO

“Compatta e **prestante**”

Piccola, compatta e maneggevole, nonostante le sue dimensioni ridotte offre altissimi standard di produttività e di qualità.

La benna frantoio MB-L140 S2 è adatta a minipale dalle 3 tonnellate e a terne e pale di tonnellaggio compreso tra 6 ed un massimo di 8.

Versatile nell'utilizzo, unisce alle caratteristiche tecniche delle benne frantoio la praticità degli accessori di piccole dimensioni.

AREE DI APPLICAZIONE

DEMOLIZIONE
RICICLAGGIO
LAVORI STRADALI
SCAVI

CARATTERISTICHE TECNICHE

MACCHINA OPERATRICE	CAPACITÀ DI CARICO	DIMENSIONI BOCCA	REGOLAZIONE FRANTOIO IN USCITA	DIMENSIONI
MINIPALA ≥ 3 Ton TERNA/PALA ≥ 6 ≤ 8 Ton	0,25 m^3	L 740 H 250 mm	≥ 15 ≤ 60 mm	1230 x 1530 H 800 mm
PORTATA OLIO	**PRESSIONE**	**CONTROPRESSIONE**	**PESO**	**PRODUZIONE MASSIMA**
98 l/min.	200 bar	20 bar	0,98 Ton	16 m^3/h

ACCESSORI

KIT RICAMBI CONSIGLIATO	ATTACCO FISSO	ATTACCO RAPIDO FEMMINA	DEFERRIZZATORE	CONTAORE
MBL140015	-	-	-	804MBNF01
			KIT NEBULIZZATORE	**GARANZIA 24 MESI**
			KNMB00L-KNMB00S-KNMB00M	WA241401

I dati riportati non sono vincolanti, in quanto il costruttore si riserva di apportare migliorie ai propri prodotti in qualsiasi momento e senza preavviso.
I riferimenti al peso dell'escavatore sono indicativi e possono essere oggetto di modifiche. Da considerare una tolleranza del 20%.

Rev. 2016 / 03

ITALIANO

MB-L160 S2

THE CRUSHING EVOLUTION

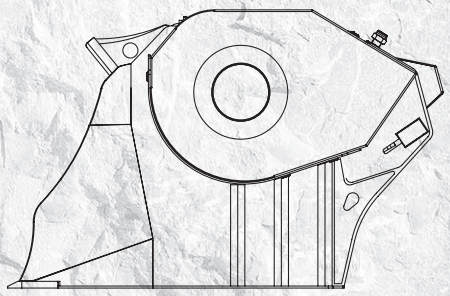

1300 mm

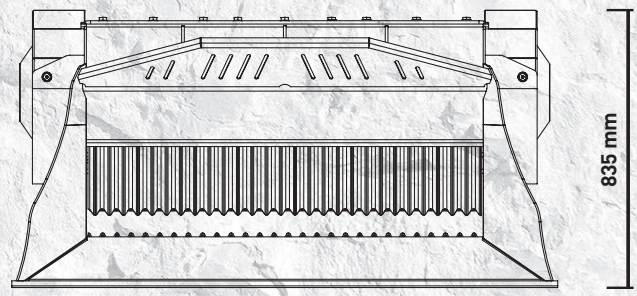

1630 mm

ITALIANO

“Pratica, maneggevole ed **efficiente**”

Un vero gioiello di efficienza e praticità nata per rispondere alle necessità di frantumazione con pale, minipale e terne, mantenendo immutate le caratteristiche di prestanza e produttività dell’intera gamma MB.

La benna frantoio MB-L160 S2 è adatta a minipale dalle 4,50 tonnellate e a terne e pale di tonnellaggio compreso tra 7 ed un massimo di 10.

Particolarmente efficiente, grazie alle sue dimensioni ridotte, agevola le operazioni di montaggio facilitandone l’utilizzo.

AREE DI APPLICAZIONE

DEMOLIZIONE
RICICLAGGIO
LAVORI STRADALI
SCAVI

CARATTERISTICHE TECNICHE

MACCHINA OPERATRICE	CAPACITÀ DI CARICO	DIMENSIONI BOCCA	REGOLAZIONE FRANTOIO IN USCITA	DIMENSIONI
MINIPALA ≥ 4,50 Ton TERNA/PALA ≥ 7 ≤ 10 Ton	0,35 m^3	L 1100 H 240 mm	≥ 15 ≤ 60 mm	1300 x 1630 H 835 mm
PORTATA OLIO	**PRESSIONE**	**CONTROPRESSIONE**	**PESO**	**PRODUZIONE MASSIMA**
110 l/min.	200 bar	20 bar	1,45 Ton	20 m^3/h

ACCESSORI

KIT RICAMBI CONSIGLIATO	ATTACCO FISSO	ATTACCO RAPIDO FEMMINA	DEFERRIZZATORE	CONTAORE
MBL160020	-	-	-	804MBNF01
			KIT NEBULIZZATORE	**GARANZIA 24 MESI**
			KNMB00L-KNMB00S-KNMB00M	WA241600

I dati riportati non sono vincolanti, in quanto il costruttore si riserva di apportare migliorie ai propri prodotti in qualsiasi momento e senza preavviso.
I riferimenti al peso dell’escavatore sono indicativi e possono essere oggetto di modifiche. Da considerare una tolleranza del 20%.

Rev. 2016 / 03

ITALIANO

MB-L200 S2

THE CRUSHING EVOLUTION

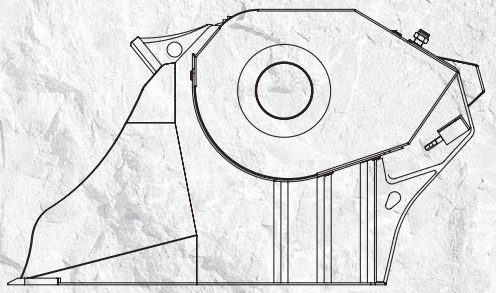

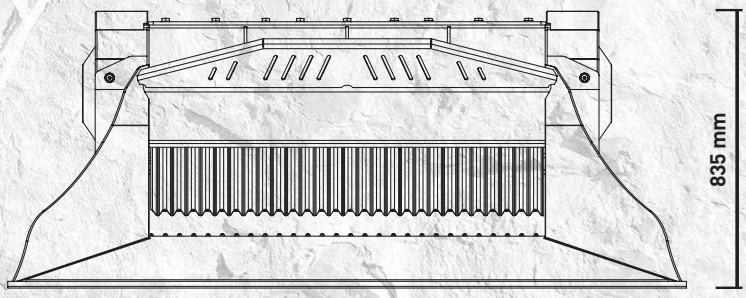

ITALIANO

“La benna frantoio **cambia forma**”

Realizzata con gli stessi materiali e la stessa tecnologia dell’intera gamma di benne frantoio MB, la MB-L200 S2 è stata studiata sulla base di specifiche esigenze di lavoro con pale, minipale e terne.

Il frantoio MB-L200 S2 è adatto a minipale a partire dalle 6 tonnellate e a terne e pale di tonnellaggio compreso tra 7 ed un massimo di 10.

Cambia la forma ma non cambiano la sostanza né le alte prestazioni sia in termini di produzione che di resistenza, tipiche dei prodotti MB.

AREE DI APPLICAZIONE

DEMOLIZIONE
RICICLAGGIO
LAVORI STRADALI
SCAVI

CARATTERISTICHE TECNICHE

MACCHINA OPERATRICE	CAPACITÀ DI CARICO	DIMENSIONI BOCCA	REGOLAZIONE FRANTOIO IN USCITA	DIMENSIONI
MINIPALA ≥ 6 Ton TERNA/PALA ≥ 7 ≤ 10 Ton	0,45 m^3	L 1150 H 260 mm	≥ 15 ≤ 60 mm	1435 x 2030 H 835 mm

PORTATA OLIO	PRESSIONE	CONTROPRESSIONE	PESO	PRODUZIONE MASSIMA
120 l/min.	200 bar	20 bar	1,50 Ton	22 m^3/h

ACCESSORI

KIT RICAMBI CONSIGLIATO	ATTACCO FISSO	ATTACCO RAPIDO FEMMINA	DEFERRIZZATORE	CONTAORE
MBL160020	-	-	-	804MBNF01

KIT NEBULIZZATORE	GARANZIA 24 MESI
KNMB00L-KNMB00S-KNMB00M	WA242000

I dati riportati non sono vincolanti, in quanto il costruttore si riserva di apportare migliorie ai propri prodotti in qualsiasi momento e senza preavviso.
I riferimenti al peso dell’escavatore sono indicativi e possono essere oggetto di modifiche. Da considerare una tolleranza del 20%.

Rev. 2016 / 03