BOMAG
FAYAT GROUP

DATI TECNICI

ASPHALT MANAGER 2

BW 154 AP-4I AM, BW 174 AP-4F AM

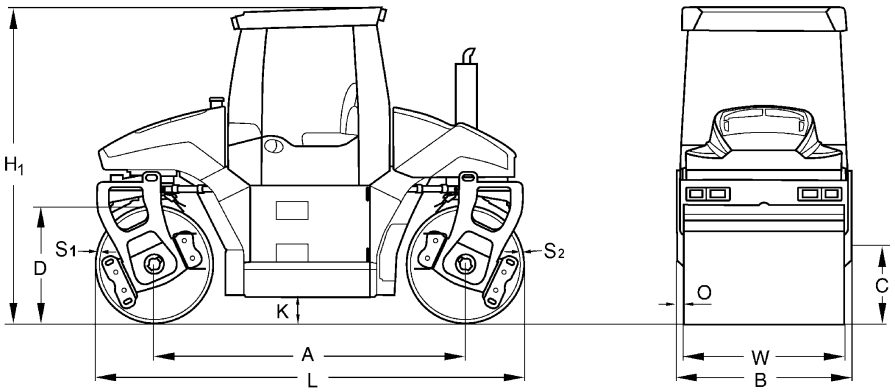

Dimensioni en mm

	A	B	C	D	H1	K	L	O	S1	S2	W
BW 154 AP-4I AM	2890	1665	735	1100	2955	240	3990	72	16	16	1500
BW 174 AP-4F AM	3200	1826	660	1220	3000	288	4420	73	19	17	1680

Dimensioni di trasporto in m3	Con cabina
BW 154 AP-4I AM	19,631
BW 174 AP-4F AM	24,213

Modello	Produzione (t/h) per strati di asfalto di vario spessore		
	2-4	**6-8 cm**	**10-14 cm**
BW 154 AP-4I AM	35-70	70-150	100-180
BW 174 AP-4F AM	60-120	110-210	190-300

Dati Tecnici		BOMAG BW 154 AP-4I AM	BOMAG BW 174 AP-4F AM
Pesi			
Peso operativo CECE con cabinaROPS	kg	7.300	9.500
Carico assale ant./post. CECE	kg	3.750/3.550	5.000/4.500
Carico statico lineare ant./post.	kg/cm	25,0/23,7	29,8/26,8
Max. peso operativo	kg	8.800	11.100
Caratteristiche di guida			
Velocità (1)	km/h	0 - 10,0	0- 10,5
Propulsione			
Marca		Kubota	Deutz
Modello		V3307 CR-T	TCD 3.6 L4
Normativa sui gas di scarico livello		Stage IIIb / TIER4f	Stage IV / TIER4f
Post trattamento dei gas di scarico		DOC+DPF	DPF+SCR
Raffreddamento		acqua	Liquido
Numero dei cilindri		4	4
Potenza ISO 14396	kW	55,4	74,4
Potenza SAE J 1995	hp	74,2	99,6
Velocità	min-1	2.400	2.000
Tamburo diviso		ant+post	ant+post
Freni			
Freno di servizio		idrostatico	idrostatico
Freno di parcheggio		meccanico	meccanico
Sterzo			
Tipo di sterzo		Ralla avnti e dietro	Ralla avnti e dietro
Disassamento laterale sinistro/destro	mm	1.130	1.350
Sistema eccentrico			
Ampiezza	mm	0,66/0,32	0,46/0,20
Frequenza	Hz	45/46	45/45
Forza centrifuga	kN	88/44	80/34
Sistema vario			
ASPHALT MANAGER		anteriore	anteriore
Frequenza	Hz	45	46
Ampiezza direzionata (orizz.vert.)	mm	0- 0,80	0,73
Forza centrifuga	kN	119	146
Capacità			
Carburante	l	155,0	180,0
Acqua	l	550,0	680,0

Suscettibile di modifiche tecniche. Le macchine possono essere ritratte con gli accessori montati.

Equipaggiamento standard

- ☑ ECOMODE
- ☑ ASPHALT MANAGER
- ☑ Modo di oscillazione
- ☑ Serbatoi acqua in plastica sotto il posto di guida
- ☑ Irrorazione a pressione con risparmio idrico
- ☑ Vario in Avanti
- ☑ Vario Indietro:
- ☑ Vibraz.inseribili singolarmente
- ☑ 4 Raschiatori staccabili
- ☑ Operazioni di vibrazione automatiche
- ☑ Luci secondo la normativa tedesca
- ☑ CabinaROPS e cintura di sicurezza + Riscaldamento
- ☑ 2 Specchietti retrovisori esterni
- ☑ Metodo di sterzatura/Sedile guidatore scorrevole/girevole
- ☑ Sterzo con comando confortevole - 5 Tipi di sterzatura
- ☑ Allarme retromarcia
- ☑ Dispositivo allentamento freno
- ☑ Tamburi diviso
- ☑ Display integrato(BOP)
- ☑ Pulsante d'emergenza

Equipaggiamento opzionale

- ☐ Tagliaasfalto piú accessori
- ☐ Lampeggiante
- ☐ Colore speciale
- ☐ Olio idraulico ecologico
- ☐ Kit attrezzi
- ☐ Spandipietrisco di precisione
- ☐ Spandipietrisco di precisione spostabili lateralmente
- ☐ Condizionatore
- ☐ Stampante per ASPHALT MANAGER
- ☐ Radio/Predisposizione radio
- ☐ Illuminazione per bordo tamburo
- ☐ Filtro a portata parziale
- ☐ Cicalino di avvertimento retromarcia con tecnologia a banda larga
- ☐ Specchietto retrovisivo esterno supplementare
- ☐ BCM 05 + GPS Sistema di documentazione
- ☐ Ampiezza elevata (BW174AP-AM)
- ☐ BOMAG TELEMATIC POWER
- ☐ Telecamera per retromarcia
- ☐ BOMAG ECOSTOP

BOMAG
Hellerwald
D-56154 Boppard
Postfach 5162
D-56149 Boppard
Tel. (0)6742 - 1000
Fax (0)6742 - 3090